DREIFACH-DREHTISCHE

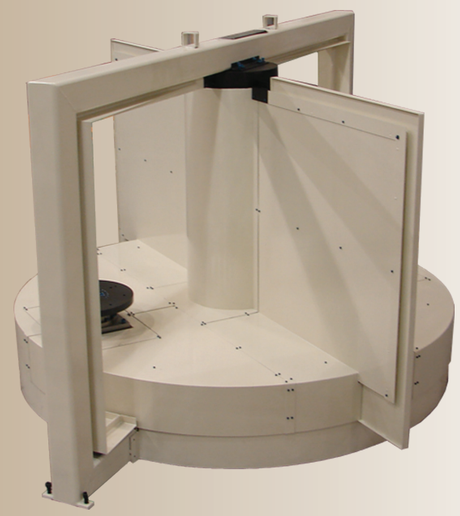

- *Drehtisch-Wechselachse im Vergleich zur horizontalen Wechselachse (wie bei der Paternoster-Rotationsanlage) eliminiert Arbeitsplattformen, Materialplattformen und Plattformbegrenzungen*
- *Größere Flexibilität für Bediener-/Roboter-Schweißanwendungen*
- *Ergonomische Positionierhöhe*
- *Optionales lichtdichtes Umwandlermodul für Laserhärtung erhältlich*
- *Leicht anpassbar, um Ihrer Anwendung zu entsprechen*
- *Integrierbar mit allen Robotern*
- *(1) Haupt- (Wechsel) Achse (Servo)*
- *(2) Hilfs- (Drehvorschub für Arbeitsstücke) Achse (Servo)*
- *Hochbelastbare Tischträger*
- *Innovativer Mittelachsenantrieb*
- *±180 Grad beweglicher Kabelträger*
- *Steuerungslösungen erhältlich*

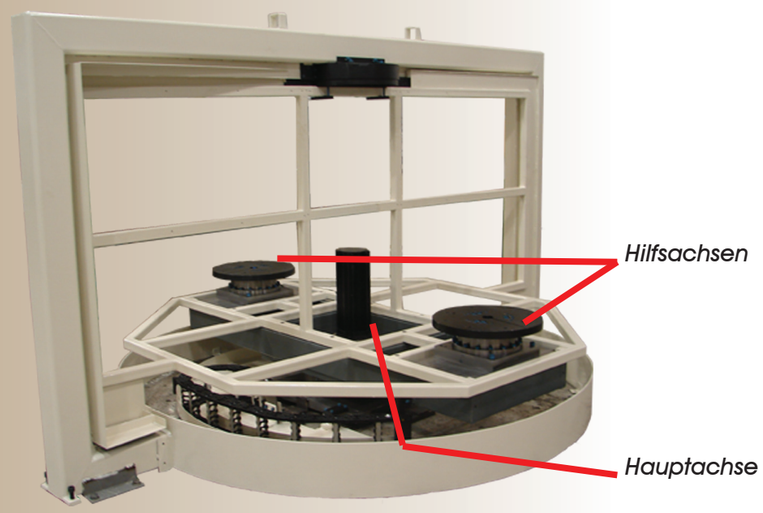

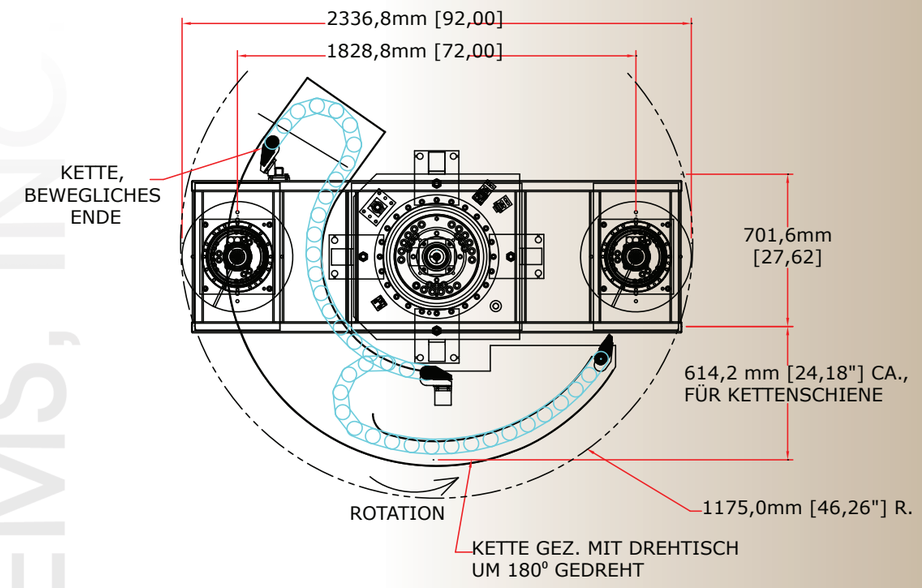

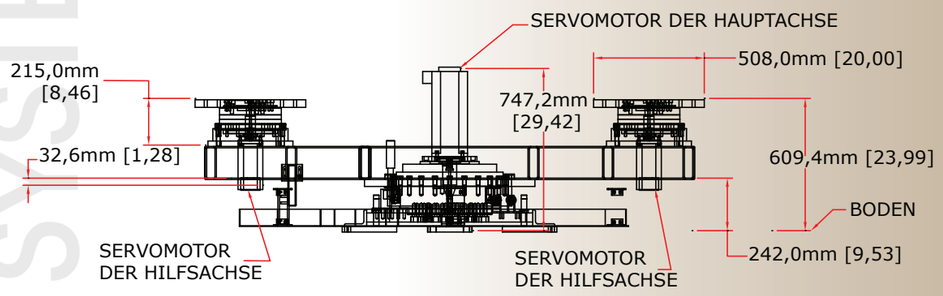

Spezifikationen *(Für oben gezeigtes Gerät)*	*Lösungen entwickelt je nach Kundenanforderungen*
Maximales Drehgewicht	*1737,3 kg (3830 lb.)*
Anlagengewicht (jeweils):	*662,2 kg (1460 lb.)*
Haupt- (Wechsel) Achse, Schaltzeit (180°):	*5,0 Sekunden*
Haupt- (Wechsel) Tisch, Geschwindigkeit:	*10 U/min*
Hilfs- (Vorschub) Achse, Schaltzeit (180°):	*3,00 Sekunden*
Hilfstisch, Geschwindigkeit:	*16 U/min*

DREIFACH-DREHTISCHE